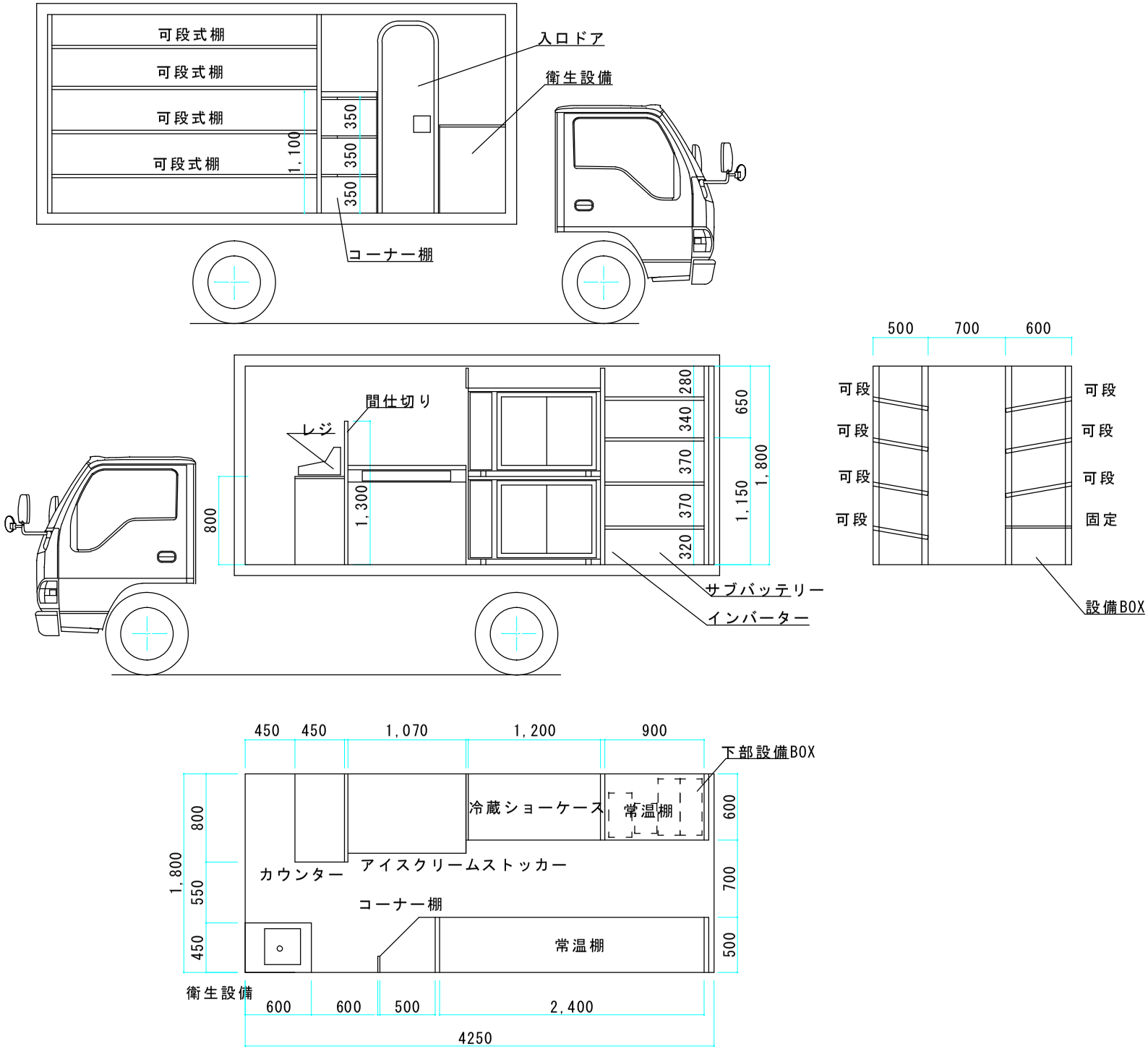
可段式棚
可段式棚
可段式棚
可段式棚
1,100
350
350
350
入口ドア
衛生設備
コーナー棚
間仕切り
レジ
1,300
800
280
340
370
370
320
650
1,150
1,800
サブバッテリー
インバーター
500
700
600
可段
可段
可段
可段
可段
可段
可段
固定
設備BOX
450
450
1,070
1,200
900
下部設備BOX
冷蔵ショーケース
常温棚
カウンター
アイスクリームストッカー
コーナー棚
常温棚
1,800
800
550
450
600
700
500
衛生設備
600
600
500
2,400
4250